PLANILHA DE SERVIÇOS													
								MEIO FIO					
METAS	FRENTE DE OBRA	EXTENSÃO TRECHO	LARG. BASE	LARG. SARJ.	LARG. CALÇAM.	REGUL. DE BASE	ÁREA DE CALÇAM.	CRUZAM.	GUIA DE MEIO FIO	GUIA TRAV.	SARJETA DE CONCRETO	TRAVESSIA PEDESTRE	PASSEIO DE CONCRETO
	TC 00-01	95,3	6	0,45	5,1	571,8	486,03	6	184,6	6	418,8	1	580,5
	TC 01-02	210,4	6	0,45	5,1	1262,4	1073,04	7	413,8	7	180,8	3	271,48
					TOTAL	1834,2	1559,07	13	598,4	13	599,6	4	851,98

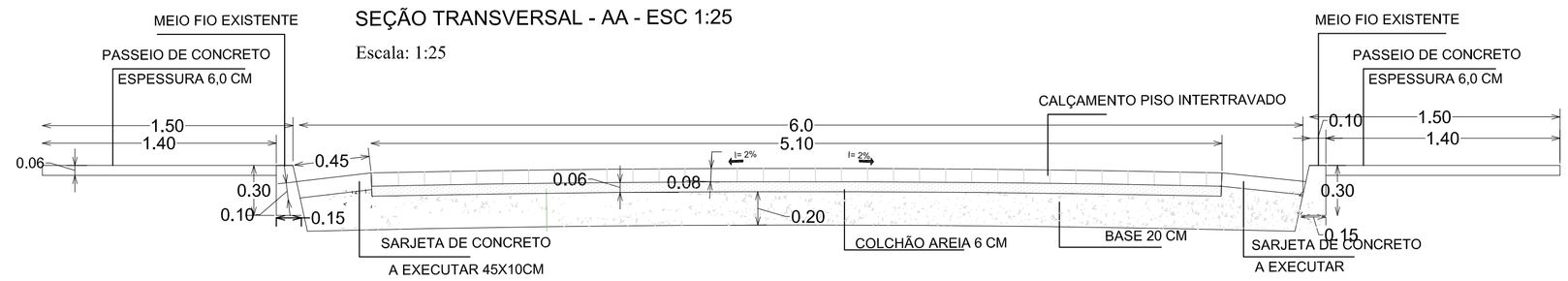

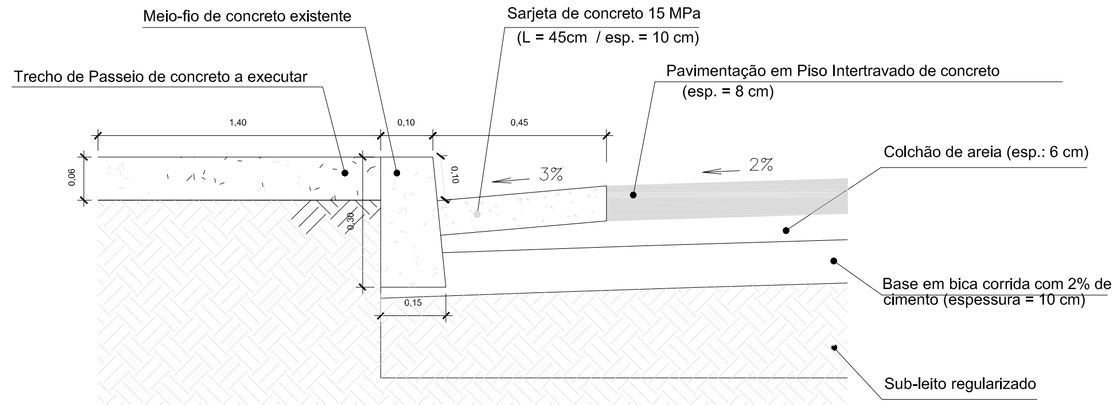

DETALHE 1 PERFIL TRANSVERSAL DO CALÇAMENTO
S/ESCALA

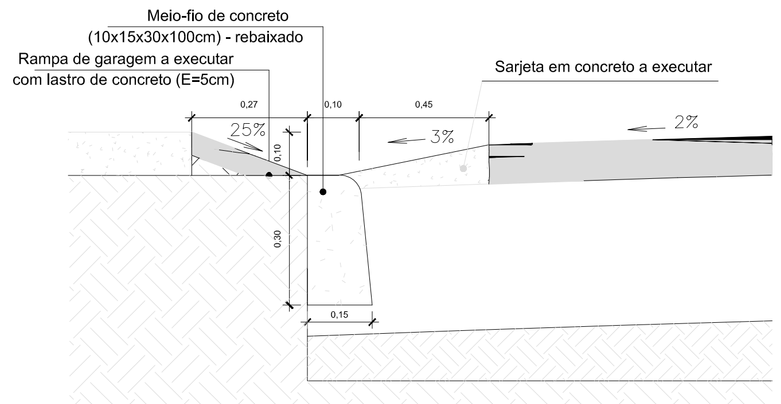

DETALHE PARA ADEQUAÇÃO DAS RAMPAS DE GARAGEM
S/ESCALA

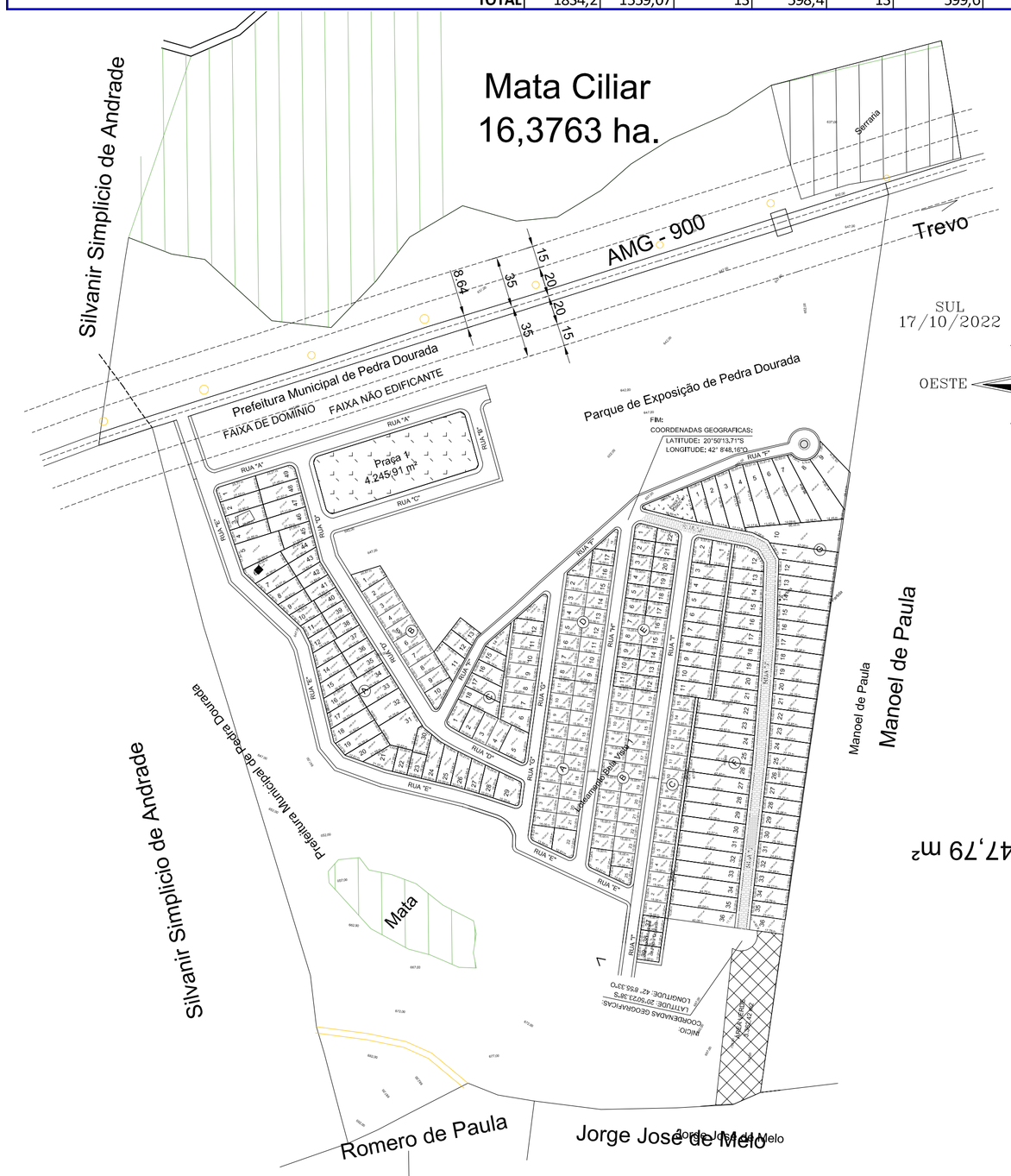

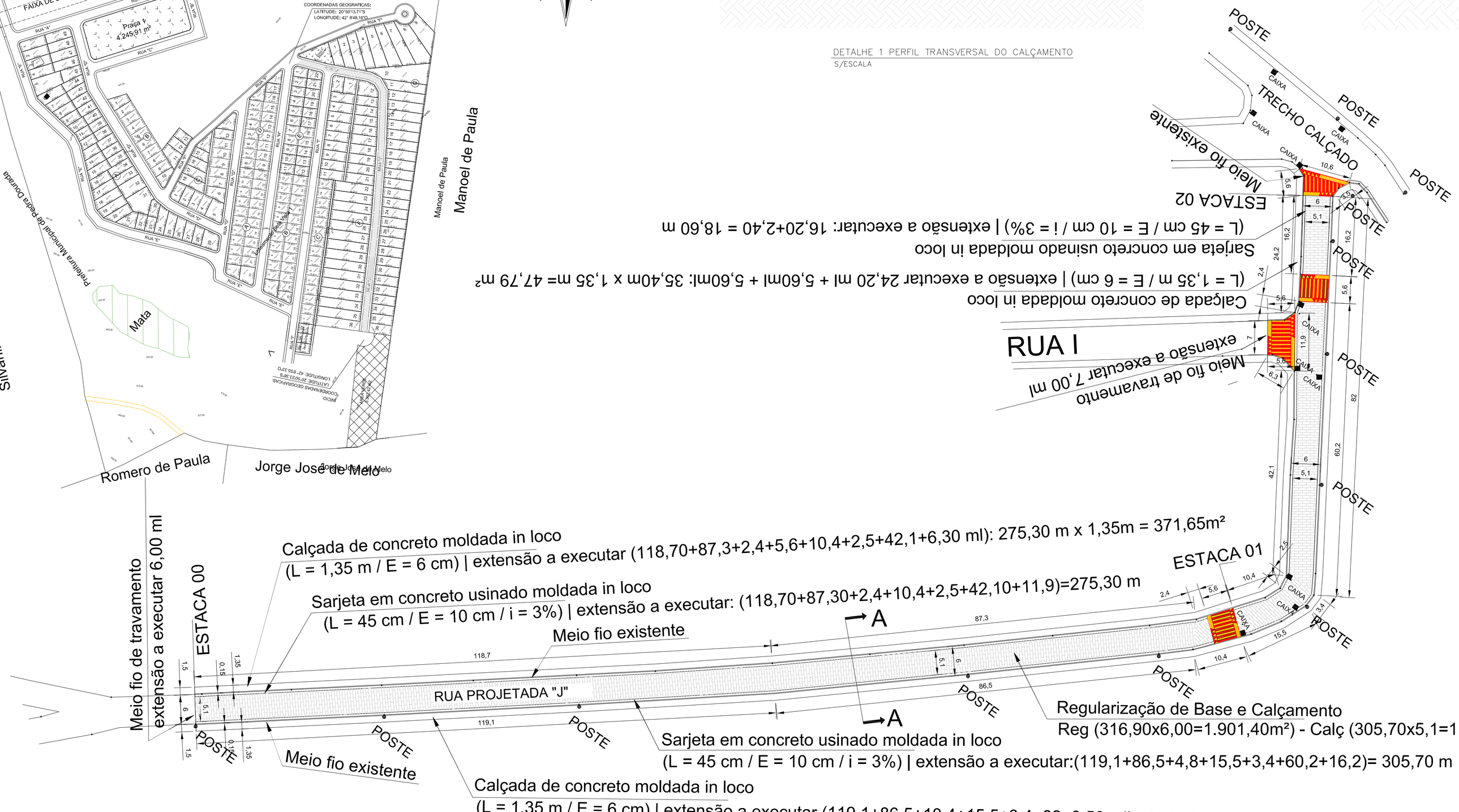

PROJETO DE CALÇAMENTO DE VIAS URBANAS

ESCALA 1 : 500

Título: PROJETO DE CALÇAMENTO DE VIAS	Data: 17/10/2022	Folha: 01
Objeto: CALÇAMENTO DE RUAS	Área Pavimentada: 1.834,20 M2	
Proprietário: Prefeitura Municipal de Pedra Dourada		
Trecho: Ruas Projetadas "J" - Loteamento Bela Vista		
Município: Pedra Dourada - MG	Escala: INDICADA	
Prefeito: FAGNER FERREIRA VEIGA:09251190674 — Assinado de forma digital por FAGNER FERREIRA VEIGA:09251190674 Dados: 2022.10.20 14:06:02 -03'00' — Fagner Ferreira Veiga, Prefeito Municipal	Resp. Técnico: MARCUS PAULO DE SOUZA LIMA:94607125687 — Assinado de forma digital por MARCUS PAULO DE SOUZA LIMA:94607125687 Dados: 2022.10.17 22:37:04 -02'00' — Marcus Paulo de Souza Lima, Engenheiro Civil - CREA/MG 71.191/D	